***为防止LCD产生图像残留，在使用常黑面板时不要长时间显示固定图案。如果LCD需要显示固定图案，建议时间少于 2 分钟或者更短的时间内刷新显示内容一次或多次。
***In order to prevent the LCD from producing image retention, do not display a fixed pattern for a long time when using a normally black panel. If the LCD needs to display a fixed pattern, it is recommended to refresh the display one or more times in less than 2 minutes or less.
强烈建议使用黑色图像或移动图像作为屏幕保护程序。It is strongly recommended to use a black image or moving image as a screen saver.

图纸字体：黑体
Drawing Font: Bold

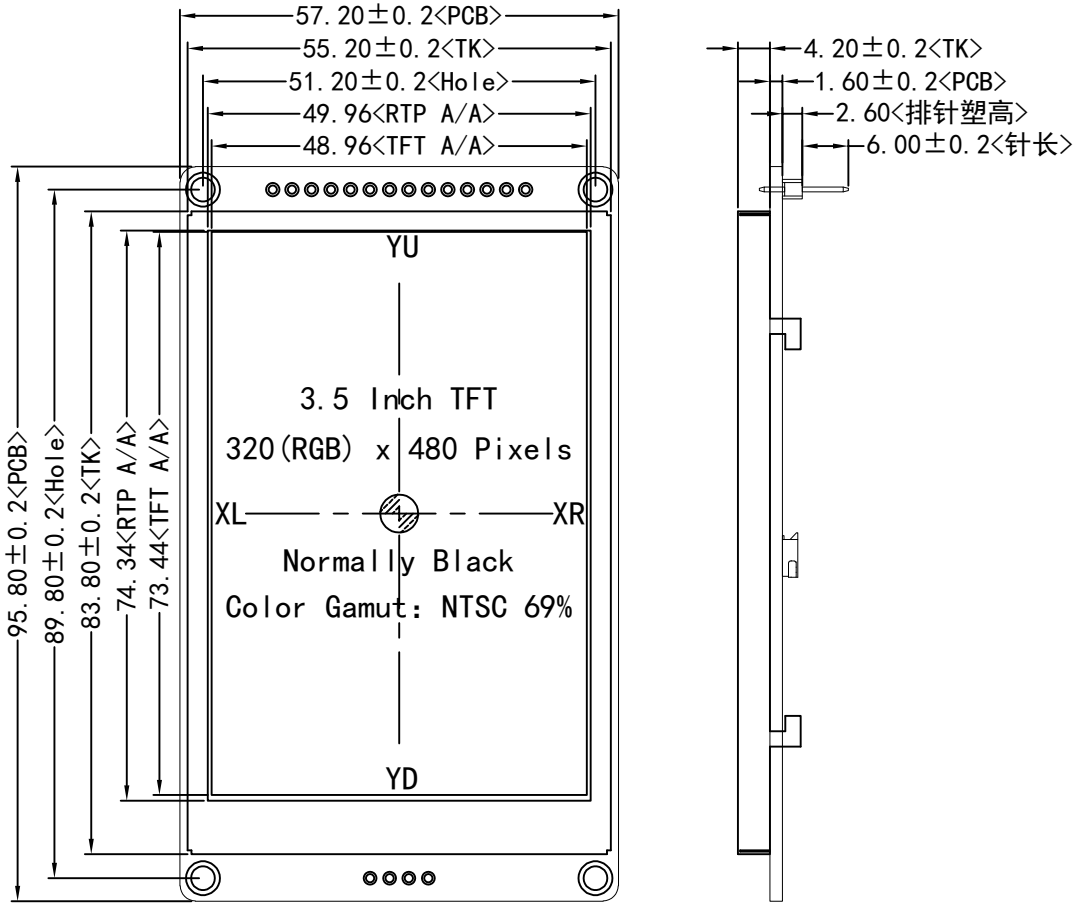

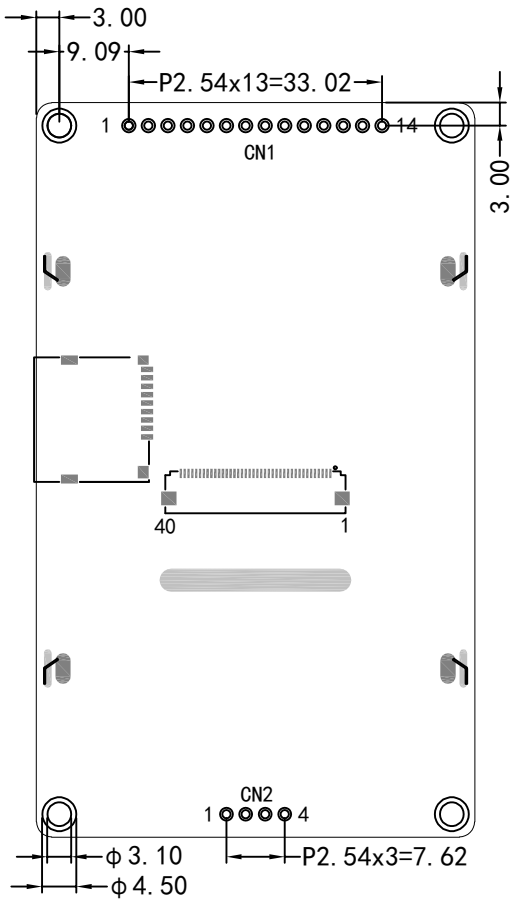

CN1_SIGNAL		CN2_SIGNAL	
1	VCC	1	SD-CS
2	GND	2	SD-MOSI
3	TFT-CSX	3	SD-MISO
4	TFT-RES	4	SD-CLK
5	TFT-DCX		
6	TFT-SDI		
7	TFT-SCL		
8	BLEN		
9	TFT-TE		
10	RTP-CLK		
11	RTP-CS		
12	RTP-DIN		
13	RTP-DO		
14	RTP-IRQ		

观看方向/角度 Viewing Diretion	U80/D80/R80/L80 (Typ.)	TFT 工作温度 TFT Operating Temp	-20 ℃ ～ +70 ℃
接口 Interface	SPI 4L	TFT 储存温度 TFT Storage Temp	-30 ℃ ～ +80 ℃
工作电压 Operating Voltage	VCI = 3.0～5.0V	背光驱动条件 Backlight conditions	Built-in driver circuit
驱动芯片 Driver IC	ILI9488<TFT>	液晶模组亮度 LCM Brightness	400 cd/m² (Typ)/恒流测试

HOTHMI

产品型号 Product model	HTM-H035A31-SPI-V04		
比例 Scale 1:1	设计制图 Design	日期 Date 2025-9-9	
版本 Ver V0-0	单位 Unit MM	公差 Tol. ±0.3	