***为防止LCD产生图像残留，在使用常黑面板时不要长时间显示固定图案。如果LCD需要显示固定图案，建议时间少于 2 分钟或者更短的时间内刷新显示内容一次或多次。
***In order to prevent the LCD from producing image retention, do not display a fixed pattern for a long time when using a normally black panel. If the LCD needs to display a fixed pattern, it is recommended to refresh the display one or more times in less than 2 minutes or less.
强烈建议使用黑色图像或移动图像作为屏幕保护程序。It is strongly recommended to use a black image or moving image as a screen saver.

图纸字体：黑体
Drawing Font: Bold

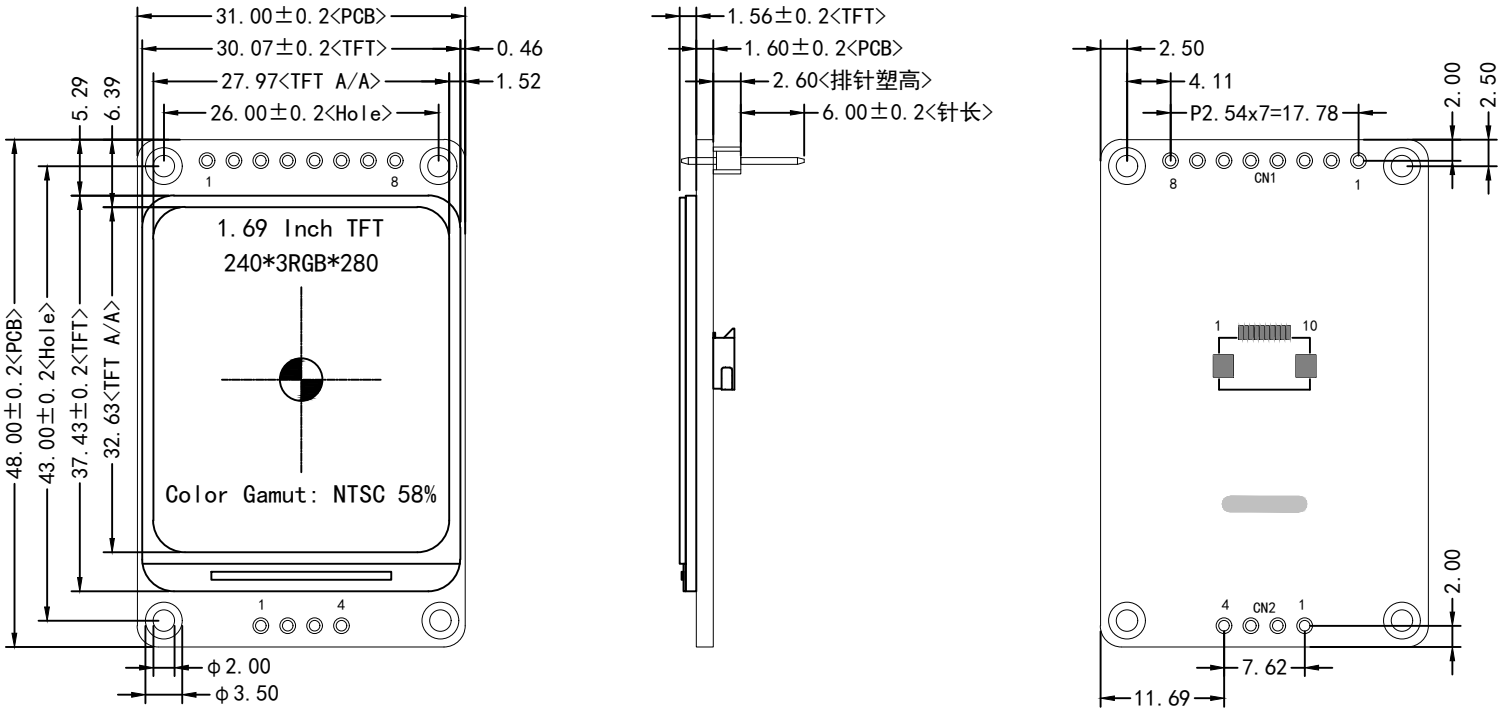

CN1_SINGEL		CN2_SINGEL	
1	GND	1	TE
2	VCI	2	GND
3	SCL	3	GND
4	SDA	4	GND
5	RESX		
6	D/CX		
7	CS		
8	BLEN		

观看方向/角度 Viewing Diretion	U85/D85/R85/L85 (Typ.)	TFT 工作温度 TFT Operating Temp	-20 ℃ ～ +70 ℃
接口 Interface	4-line 8bit serial I/F	TFT 储存温度 TFT Storage Temp	-30 ℃ ～ +80 ℃
工作电压 Operating Voltage	VCI = 3.0～3.3V	背光驱动条件 Backlight conditions	Built-in driver circuit
驱动芯片 Driver IC	ST7789<TFT>	液晶模组亮度 LCM Brightness	500 cd/m² (Typ)/恒流测试

HOTHMI

产品型号 Product model	HTM-H017A05-SPI-V0		
比例 Scale 1:1	设计制图 Design	日期 Date	2025-05-30
版本 Ver V0-0	单位 Unit MM	公差 Tol. ±0.3	